H126 1CO-K

MOYEU 6 GOUJONS (COMPLET) EN BOÎTE / 6 STUDS HUB (KIT) IN BOX

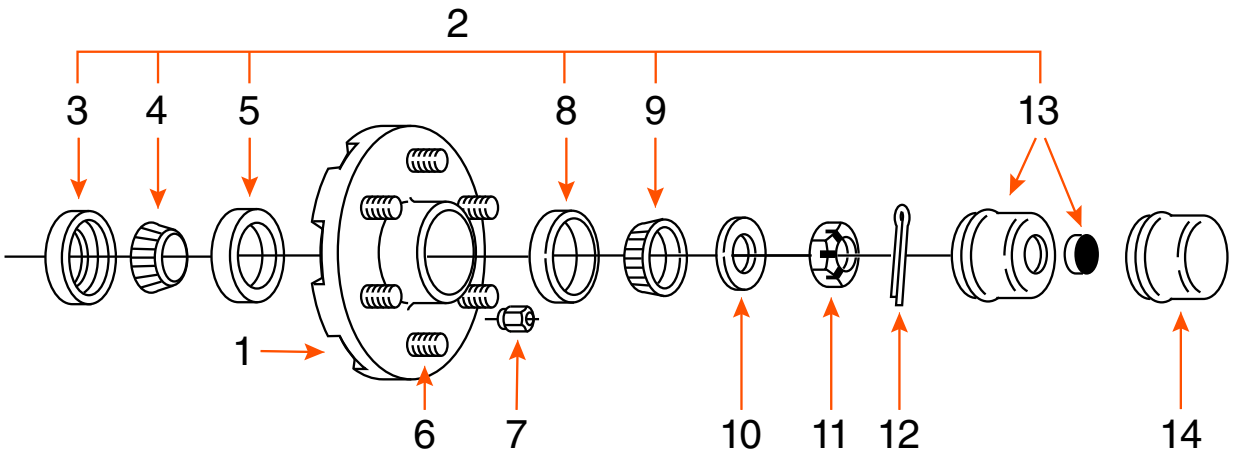

TYPE	CAPACITÉ CAPACITY	BOLT CIRCLE	ROUE WHEEL	MARQUE BRAND
GRAISSE / GREASE	6K	6 SUR 5,5" / 6 ON 5,5"	15" - 16"	

COMPOSANTE COMPONENT	DESCRIPTION	PRODUIT PRODUCT
1	MOYEU / HUB	H126 1
2	ENSEMBLE DE ROULEMENT / BEARING KIT	ROUL126X
3	JOINT D'ÉTANCHÉITÉ / SEAL	0015E
4	ROULEMENT INTÉRIEUR 1$^{3/4}$" INNER BEARING CONE	25580
5	CAGE INTÉRIEURE / INNER BEARING CUP	25520
6	GOUJON À PRESSER / PRESS IN STUD	1/2"
7	ÉCROU DE ROUE / WHEEL NUT	60132
8	CAGE EXTÉRIEURE / OUTER BEARING CUP	15245
9	ROULEMENT EXTÉRIEUR 1$^{1/4}$" OUTER BEARING CONE	15123
10	RONDELLE MANDRIN / SPINDLE WASHER	6052
11	ÉCROU DE MANDRIN / SPINDLE NUT	1150-6*
12	GOUPILLE / COTTER PIN	1151C*
13	BOUCHON «E-Z LUBE» CAP	6046
14	BOUCHON / CAP	6045*

* ITEM VENDU SÉPARÉMENT / ITEM SOLD SEPARATELY